第５４回 冬季市内ミニバスケットボール大会 組合せ表

2020年1月5日（日）

男子Aブロック ［会場：新田小学校］

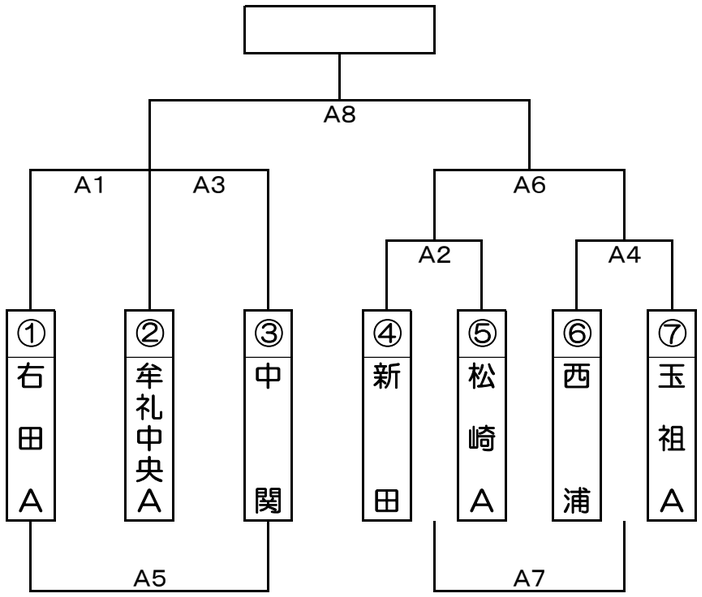

優　勝	
準優勝	

	時間	対　戦
1	8:30	①　－　②
2	9:40	④　－　⑤
3	10:50	②　－　③
4	12:00	⑥　－　⑦
5	13:10	①　－　③
6	14:20	A2勝 － A4勝
7	15:30	A2負 － A4負
8	16:40	決　勝
会場責任		新　田

男子Bブロック ［会場：松崎小学校］

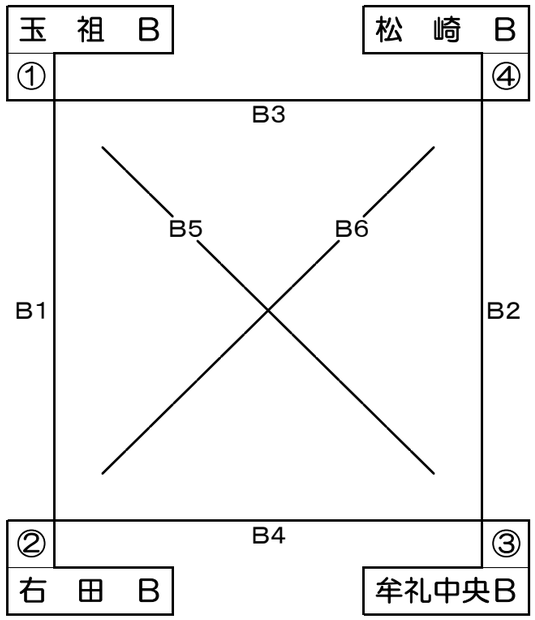

優　勝	
準優勝	

試合開始時間・対戦		
1	9:00	①　－　②
2	10:20	③　－　④
昼　食　時　間		
3	12:20	①　－　④
4	13:30	②　－　③
5	14:50	①　－　③
6	16:00	②　－　④
会場責任		松　崎

女子Aブロック ［会場：玉祖小学校］

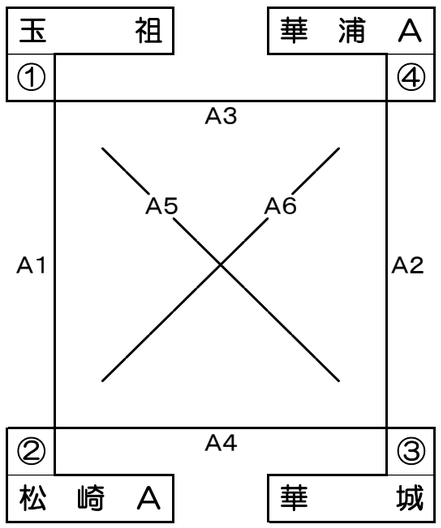

優　勝	
準優勝	

試合開始時間・対戦		
1	9:00	①　－　②
2	10:20	③　－　④
昼　食　時　間		
3	12:20	①　－　④
4	13:30	②　－　③
5	14:50	①　－　③
6	16:00	②　－　④
会場責任		玉　祖

女子Bブロック ［会場：佐波小学校］

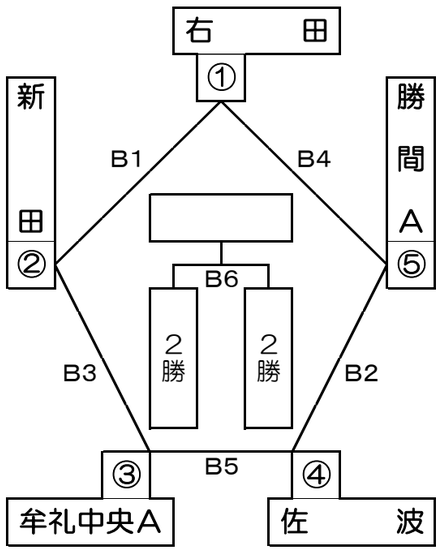

優　勝	
準優勝	

	時間	対　戦
1	8:50	①　－　②
2	10:00	④　－　⑤
3	11:10	②　－　③
昼　食　時　間		
4	13:10	①　－　⑤
5	14:20	③　－　④
6	15:50	2勝 － 2勝
会場責任		佐　波

女子Cブロック ［会場：牟礼南小学校］

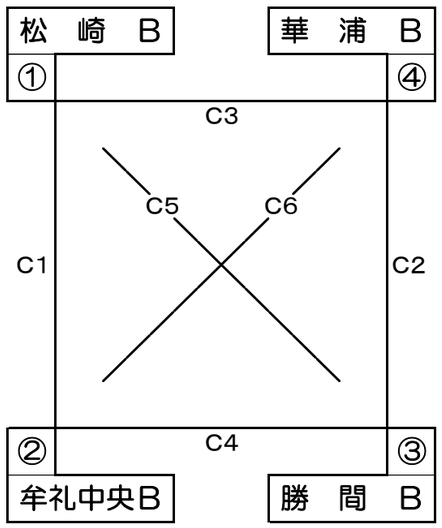

優　勝	
準優勝	

試合開始時間・対戦		
1	9:00	①　－　②
2	10:20	③　－　④
昼　食　時　間		
3	12:20	①　－　④
4	13:30	②　－　③
5	14:50	①　－　③
6	16:00	②　－　④
会場責任		牟礼中央